C2 (*旧C02同等品)

-BR / NK / BK / WW

承認図

2025.06.03

C2-BR

(1) ベースプレート	真鍮 / 素地
(2) アームパイプ	真鍮 / 素地
(3) 可動アーム	真鍮 / 素地
(4) ソケットカバー	真鍮 / 素地
(5) ホルダー	真鍮 / 素地
(6) ソケット	陶器 / 白 E17

C2-NK

(1) ベースプレート	鉄 / ニッケルメッキ
(2) アームパイプ	真鍮 / ニッケルメッキ
(3) 可動アーム	真鍮 / ニッケルメッキ
(4) ソケットカバー	鉄 / ニッケルメッキ
(5) ホルダー	鉄 / ニッケルメッキ
(6) ソケット	陶器 / 白 E17

C2-WW

(1) ベースプレート	鉄 / 白塗装
(2) アームパイプ	真鍮 / 白塗装
(3) 可動アーム	真鍮 / 白塗装
(4) ソケットカバー	鉄 / 白塗装
(5) ホルダー	鉄 / 白塗装
(6) ソケット	陶器 / 白 E17

C2-BK

(1) ベースプレート	鉄 / 黒塗装
(2) アームパイプ	真鍮 / 黒塗装
(3) 可動アーム	真鍮 / 黒塗装
(4) ソケットカバー	鉄 / 黒塗装
(5) ホルダー	鉄 / 黒塗装
(6) ソケット	陶器 / 白 E17

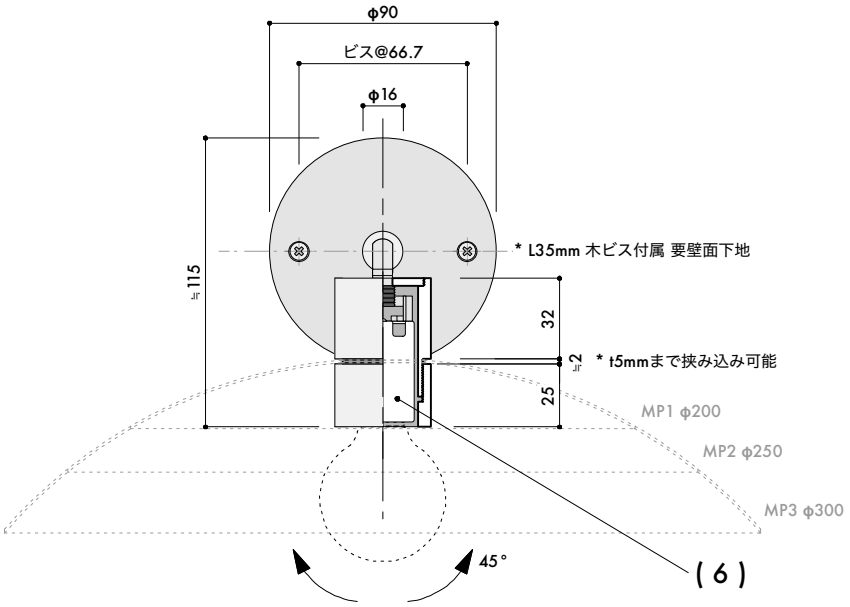

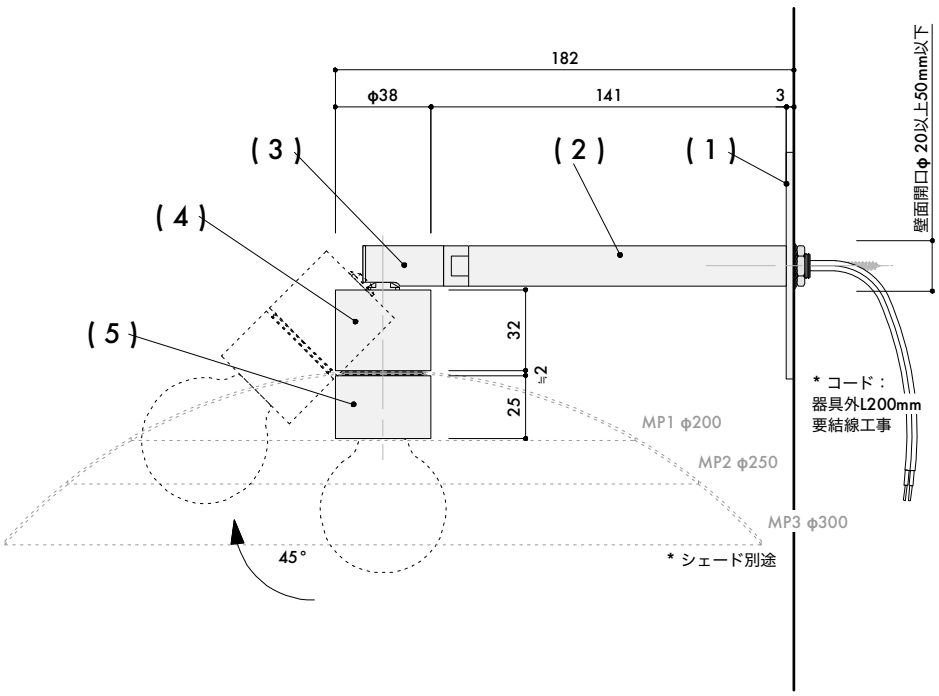

仕様 / C2

・ 口金	E17
・ 消費電力	40W
・ 定格電圧	100V
・ 推奨電球	ボール球等
・ 取付方法	直付ビス固定 ※要結線工事
・ 器具重量	≒ 600g

BP.

BP. PROUDLY MADE WITH ORGANIC IDEA.

BP. / 株式会社ファイル
〒151-0062 東京都渋谷区元代々木町27-6 Vacant Centre / 3E
tel: 03 5829 6313 mail: bp@phyle-inc.com